LIRA

Motocultivador MC 500

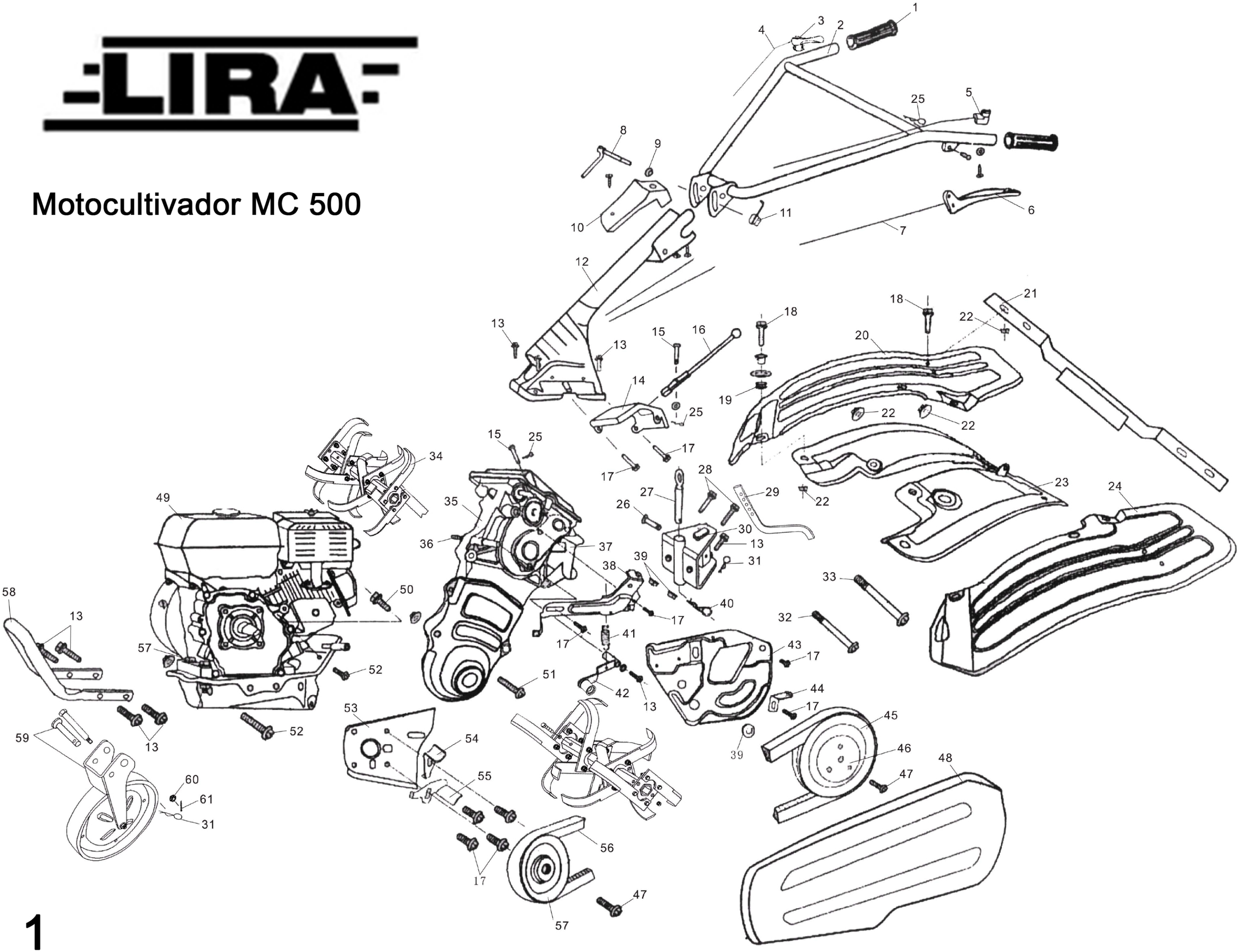

LIRA
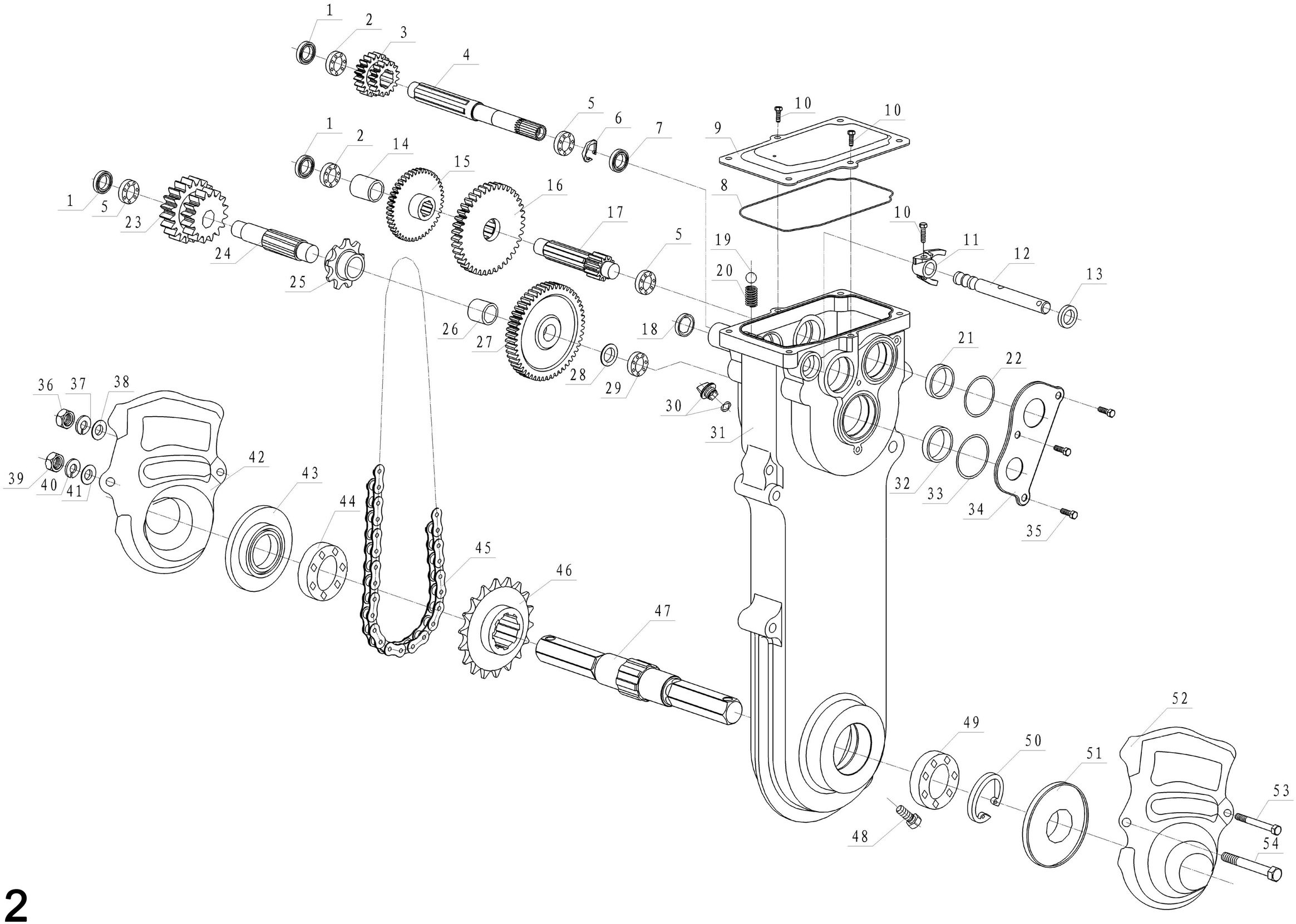
Motocultivador MC 500